VISHAY PRECISION GROUP

平板式传感器

特性

- 量程：7.5-250 kg
- 厚度仅为2.5-8mm
- 很低的台面设计
- 铝合金结构
- 防护等级IP65
- 输入阻抗1000欧姆
- 可根据矩形秤的尺寸进行斯设计
- 匹配输出和电流校准线路
- 免除了传统台秤上的支架

描述

380型传感器采用了低台面、平面束状设计，能够直接安装在低台面的台秤上。测量范围大和低台面的特点使它能广泛地应用于各种场合。

应用

- 人体秤
- 广泛的应用于低台面的婴儿和成人医疗秤上
- 大型和中型低台面平台秤
- 机场行李秤
- 邮资秤

外形尺寸[mm]

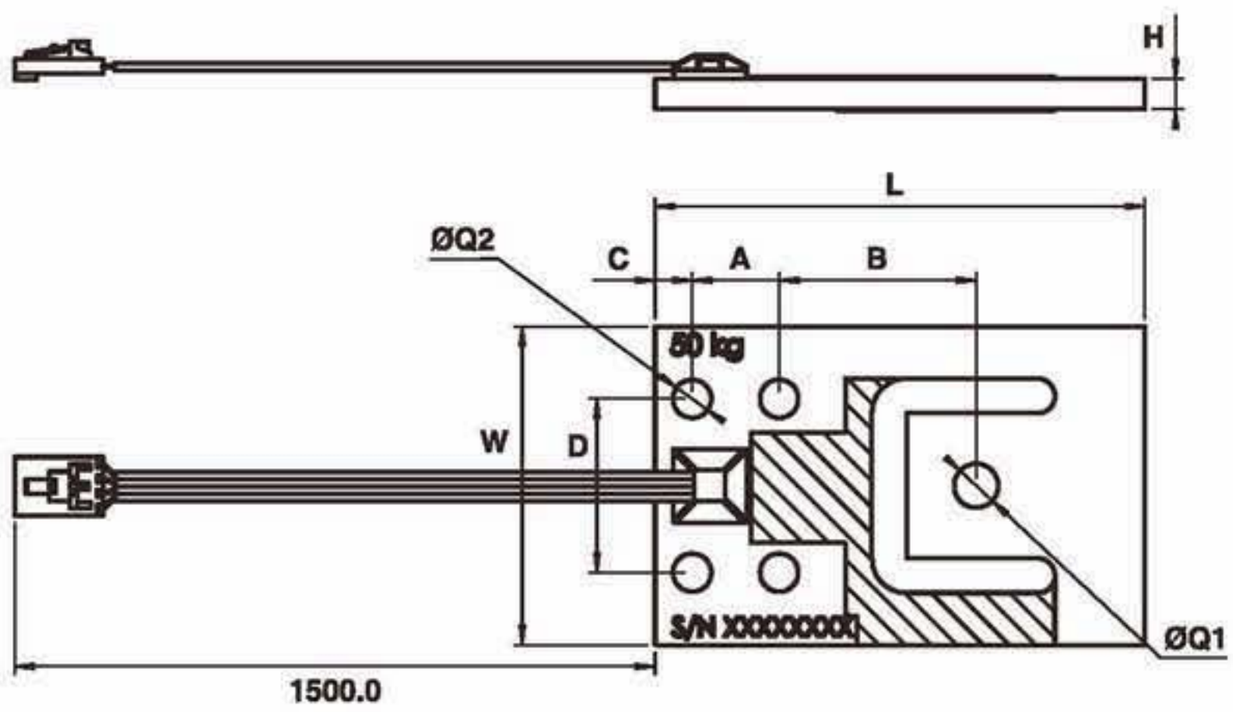

Type	L	A	B	C	D	W	H	Q1	Q2
PB-7.5kg	70	14	28	4.9	27.8	39	2.5	5.1	5.1
PB-15kg	70	14	28	4.9	27.8	39	4.1	6.2	5.1
PB-37.5kg	76.2	15	29.3	6	30	44.5	4.8	6.2	6.6
PB-50kg	84.5	15	34	6.4	30	55	5.3	7.6	6.6
PB-75kg	84.5	15	34	6.4	30	55	6.4	7.6	6.6
PB-150kg	107.5	22.8	45.9	7.8	44.5	70	8	5/16UNC	8.1
PB-250kg	107.5	22.9	45.8	7.9	44.5	70	10.0	9.1	8.1

规格				
参数	值			单位
额定量程 -R.C. (E_{max})	7.5, 37.5, 50, 75, 150, 250			kg
VTH 精度等级	E	G4	H5	
OIML精度等级	NA	C3	C4	
最大分度数 (n)	NA	3000	4000	
$Y = E_{max}/V_{min}$*	NA	7500*	7500*	
额定输出-R.O.	1.0			mV/V
额定输出误差	0.10	0.001		±mV/V
零点平衡	0.10			±mV/V
蠕变(30分钟)	0.074	0.024	0.018	±% of load
零点回复(30分钟)	0.05	0.0167	0.0125	±% of load
灵敏度温度影响系数	0.002	0.001	0.00075	±% of load/°C
零点温度影响系数	0.007	0.00186	0.00186	±% of R.O./°C
输入阻抗	1160±15			Ω
输出阻抗	1000±10			Ω
绝缘阻抗	5000			MΩ
温度补偿范围	-10 to +40			°C
工作温度范围	-30 to +70			°C
最大过载能力	300			% of R.C.
极限过载能力	400			% of R.C.
安全偏载	200			% of R.C.
导线形式	4 conductors, 26AWG, flat, PVC			
导线长度	1.5			m
颜色代码	+Exc: Green, +Sig: Red, -Exc: blk, -Sig: wht			
材质	铝合金，RTV封胶			
防护等级	IP65			
外形尺寸图	378.000.003			

* 高Y值产品请与厂商协商

配线图

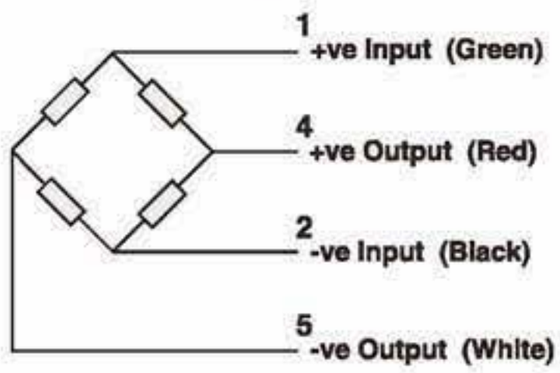

The load cell is provided with a 4 conductor ribbon cable and with optional AMP#103957-4 connector